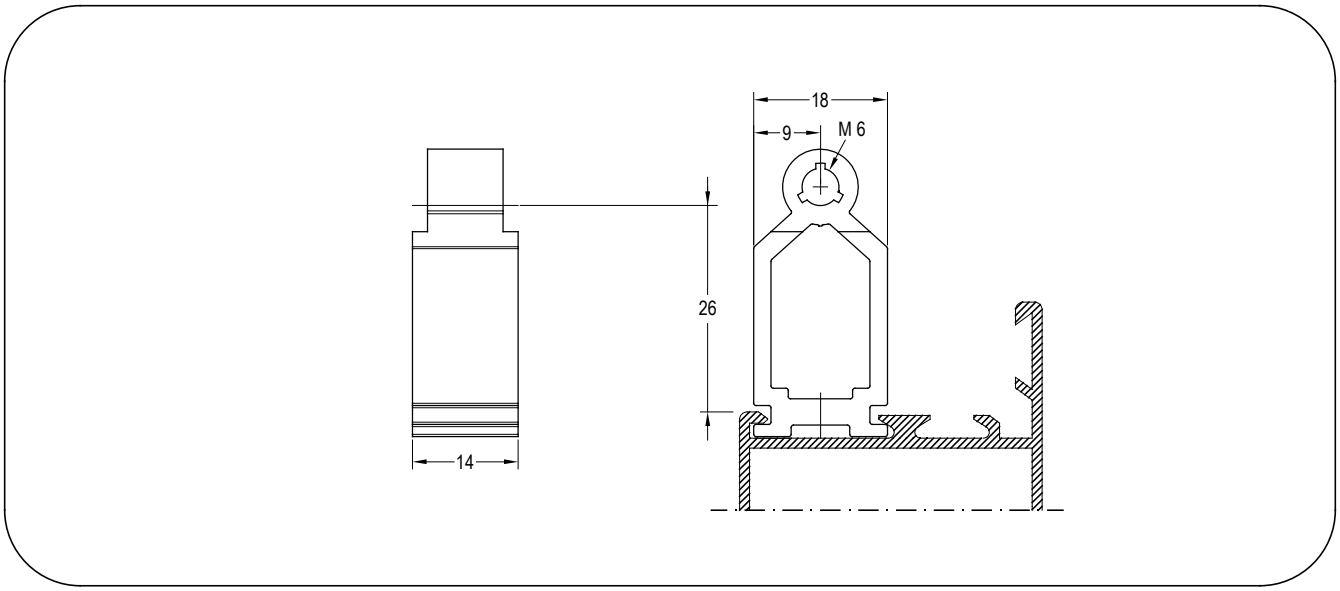

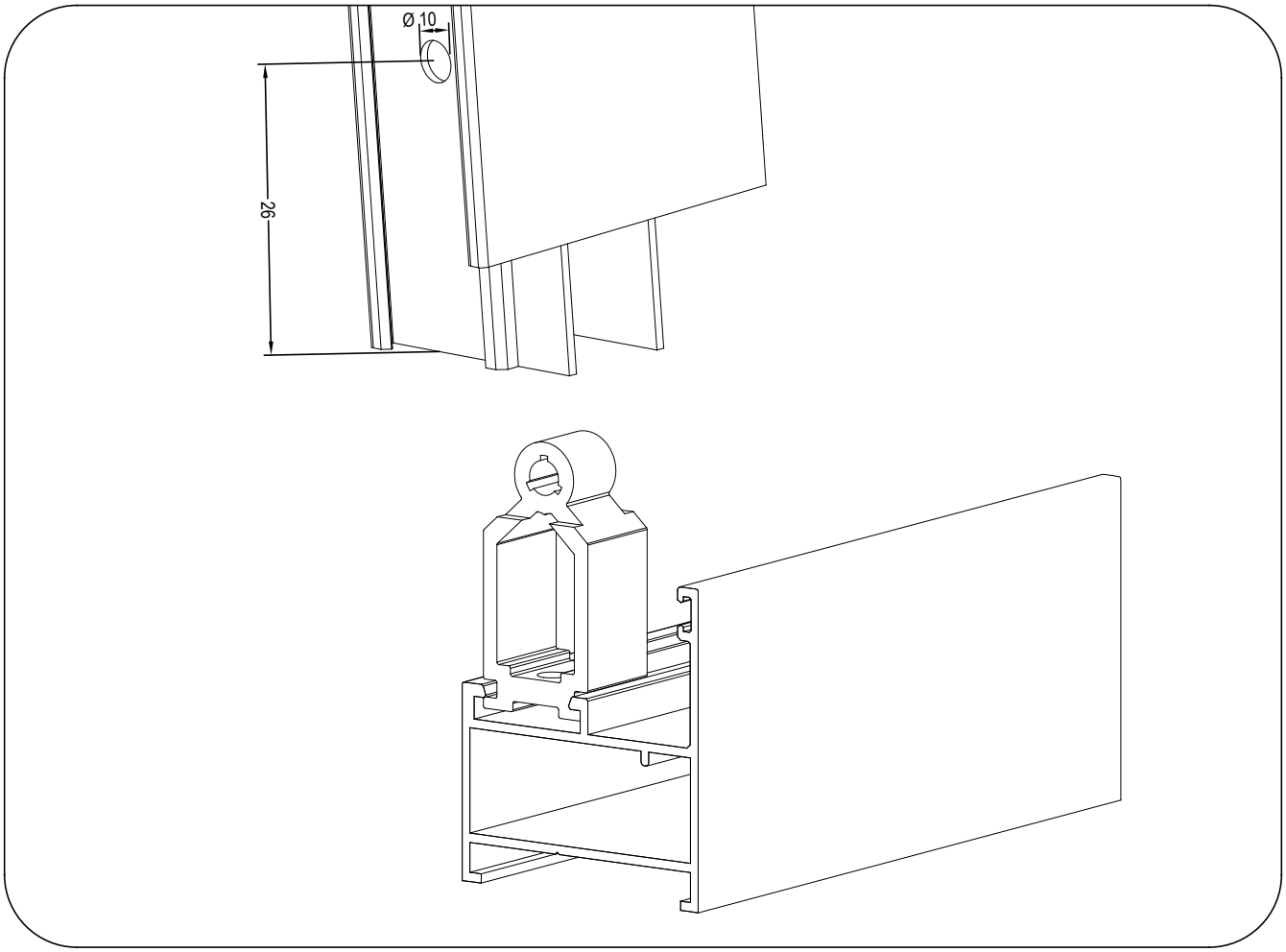

Referencia: UA064

Serie: Pilastra Ventana

Tornillo: DIN 7991 6x13/DIN 913 6X10 A2
Aleación Aluminio: 6063T5

Dibujado: D.Vidal
Comprobado: D.Vidal

Unidades por caja: 250
Peso: 8 gramos/Ud.

Fecha: 03/02/2020
Escala: S/N

Calle 5ta, Río Abajo. Edif. Empresas Carbone, ciudad de Panamá, República de Panamá
TELF: (+507) 391-6309 / (+507) 391-6313 E-MAIL: carbone@carbone.com.pa

PLANO PROPIEDAD DE ACCESORIOS DE ALUMINIO LORFID. PROHIBIDA SU COPIA O REPRODUCCIÓN TOTAL SIN AUTORIZACIÓN EXPRESA