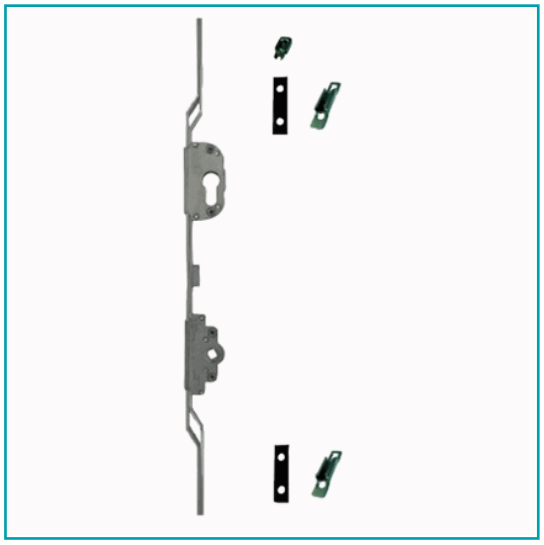

FICHA TÉCNICA

Cuerpo Cierre Multipunto. Tope Antivuelco. Tiene 3 Punto Cierre. Funcion Con Cilindro Europeo. Largo 1600 Mm

CÓDIGO:
UA077

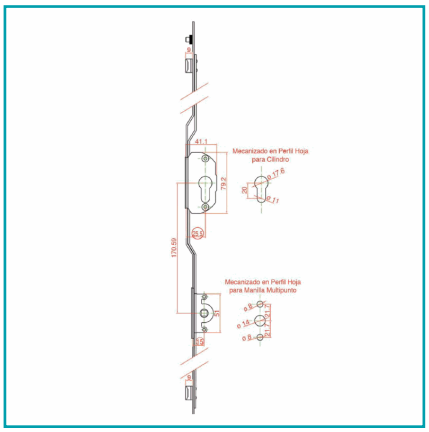

Código de producto: UA077	**Marca:** ACOFAL
Peso (Kg): 1.15 Kg	**Tipo:** Serie Perimetral de 70 mm

INFORMACIÓN ADICIONAL
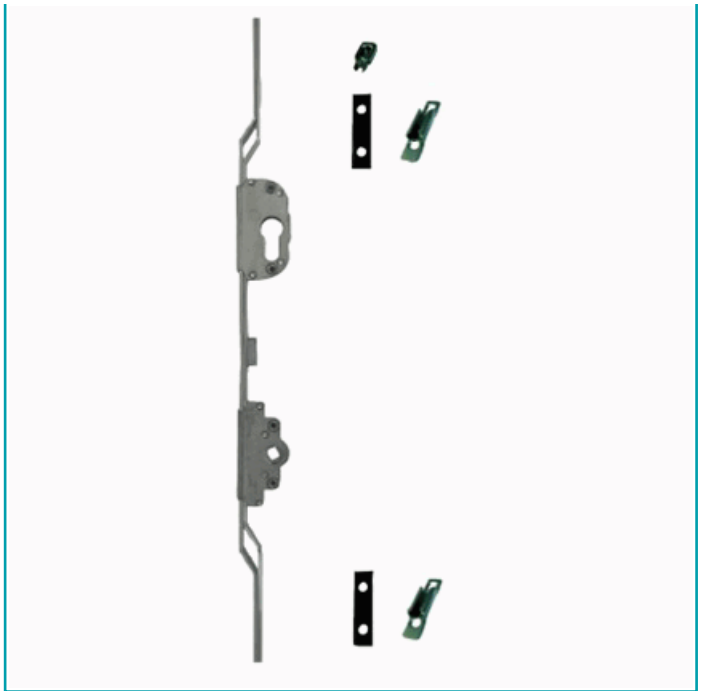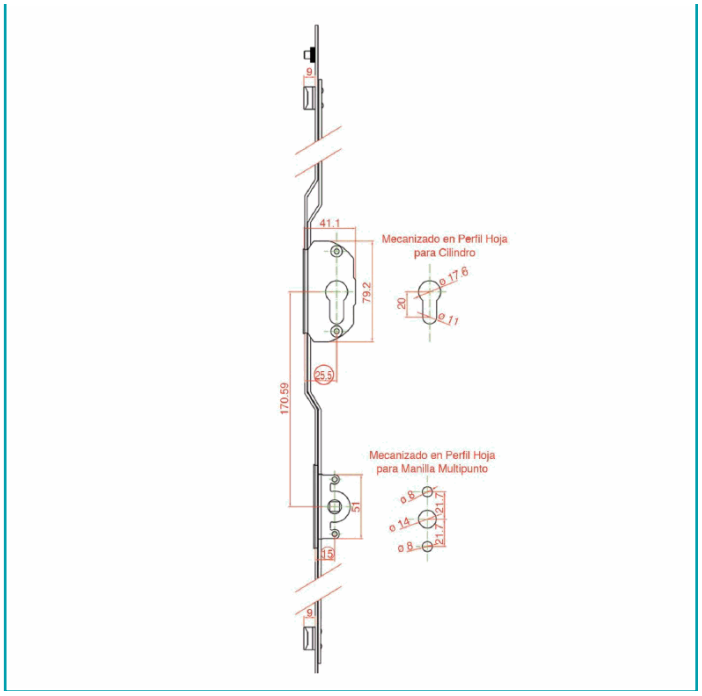
Cuerpo Cierre Multipunto. Tope Antivuelco. Tiene 3 Punto Cierre. Funcion Con Cilindro Europeo. Largo 1600 Mm