FICHA TÉCNICA

Manilla Embutida Operador Multipunto. Cuadrillo De 8X8. Acabado Pintado Negro

CÓDIGO:
UA078-BLACK

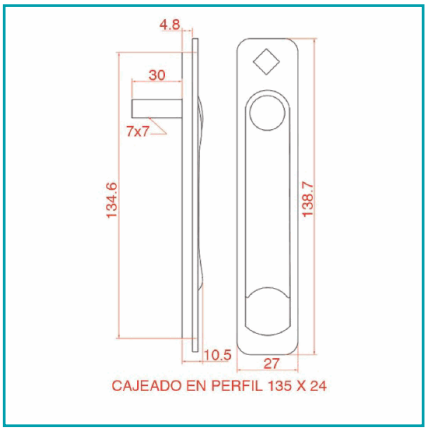

Código de producto: UA078-BLACK	**Marca:** ACOFAL
Peso (Kg): 0.35 Kg	**Tipo:** Serie Perimetral de 70 mm

INFORMACIÓN ADICIONAL

Manilla Embutida Operador Multipunto. Cuadrillo De 8X8. Acabado Pintado Negro

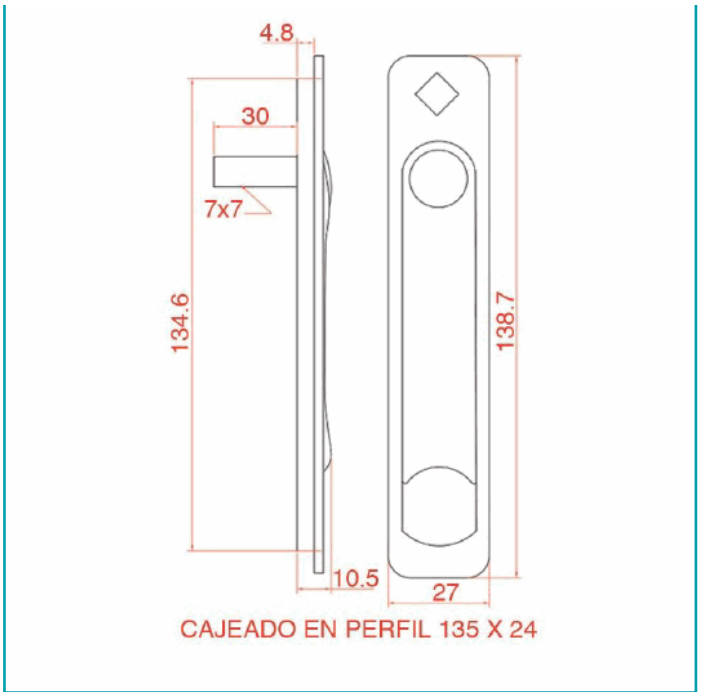
4.8
30
7x7
134.6
138.7
10.5
27
CAJEADO EN PERFIL 135 X 24