FICHA TÉCNICA

Juego De Bisagra / Rueda Superior / Guia Inferior Central. Sistema Plegable Europa. Color Blanco. Bisagras De 3 Cuerpos Con Tornillo Inoxidable.

CÓDIGO:
UAP001 - WHITE

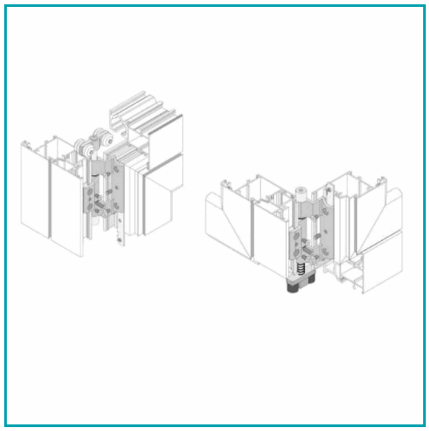

Código de producto: UAP001 - WHITE

Marca: CARBONE

Peso (Kg):

INFORMACIÓN ADICIONAL

Juego De Bisagra / Rueda Superior / Guia Inferior Central. Sistema Plegable Europa. Color Blanco. Bisagras De 3 Cuerpos Con Tornillo Inoxidable.

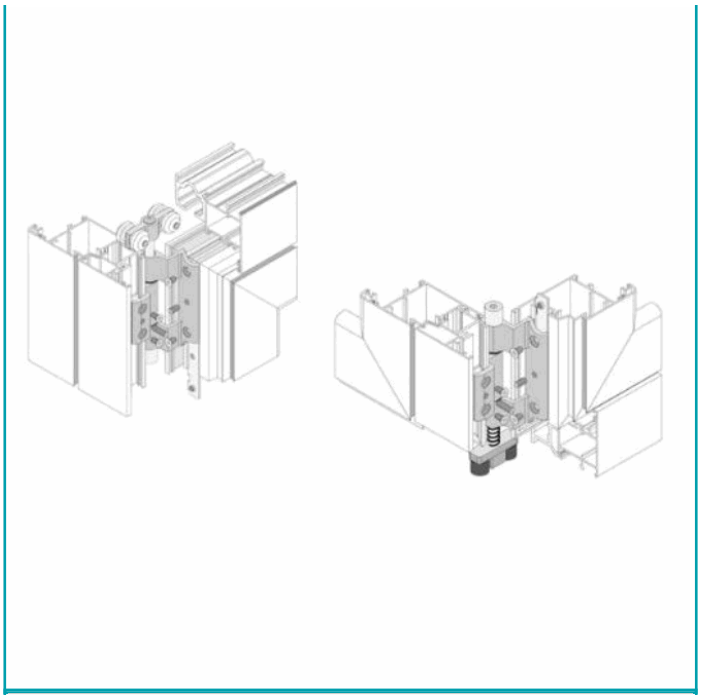

EVOLUTION
Plegable de 45mm
BY CARBONE

Carbone®
ALUMINIUM PROFILE SYSTEMS
EVOLUTION
Plegable de 45 mm
BY CARBONE

Ficha técnica Sistema plegable 45mm