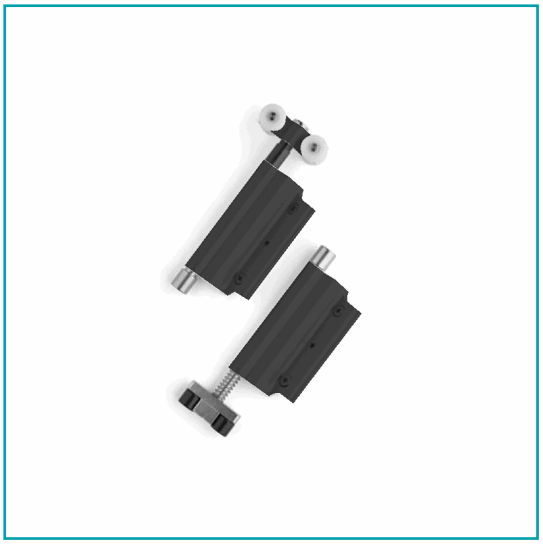

FICHA TÉCNICA

Juego De Rueda Superior / Guia Inferior Montaje Final Hoja. Plegable Europa. Color Negro

CÓDIGO:
UAP003 - BLACK

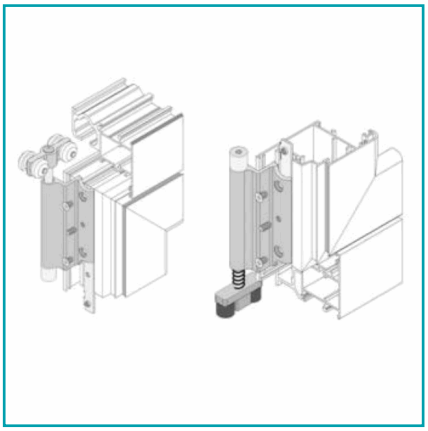

Código de producto: UAP003 - BLACK

Marca: CARBONE

Peso (Kg):

INFORMACIÓN ADICIONAL

Juego De Rueda Superior / Guia Inferior Montaje Final Hoja. Plegable Europa. Color Negro

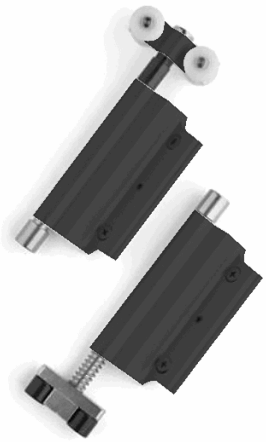

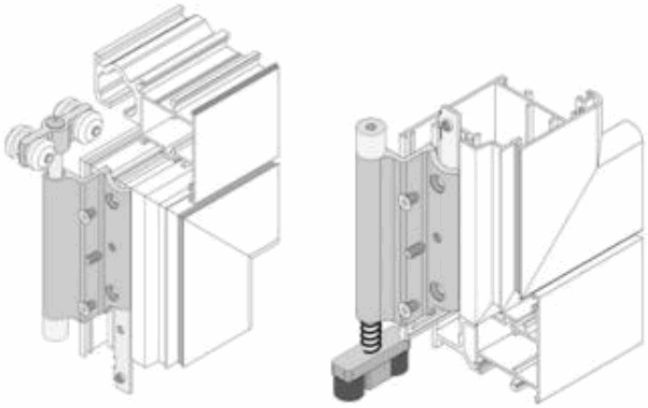

EVOLUTION
Plegable de 45mm
BY CARBONE

Carbone®
ALUMINIUM PROFILE SYSTEMS
EVOLUTION
Plegable de 45 mm
BY CARBONE

Ficha técnica Sistema plegable 45mm