## FICHA TÉCNICA

Cierre Sencillo De Ventana O Puerta De Aluminio. Incluye Recibirdor. Acabadc
Color Negro.

**CÓDIGO:**
**UJ013 - BLACK**

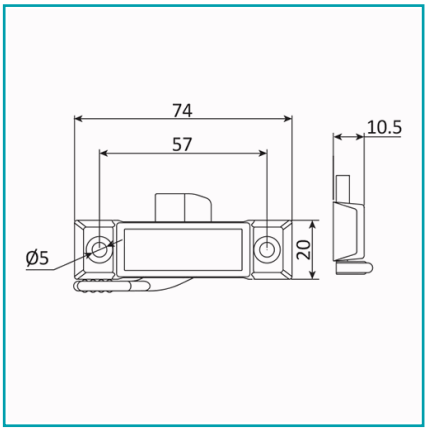


| | |
|---|---|
| **Código de producto:** UJ013 - BLACK | **Marca:** CARBONE |
| **Peso (Kg):** 17.5 | **Tipo:** Cerraduras de Puertas y Ventanas |

## INFORMACIÓN ADICIONAL

Cierre Sencillo De Ventana O Puerta De Aluminio. Incluye Recibirdor. Acabado Color Negro.

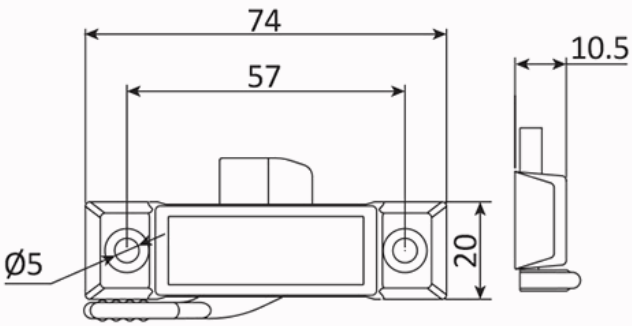
74
57
10.5
Ø5
20