FICHA TÉCNICA

Cierre Sencillo De Ventana O Puerta De Aluminio. Incluye Recibirdor. Acabado Color Blanco.

CÓDIGO:
UJ013 - WHITE

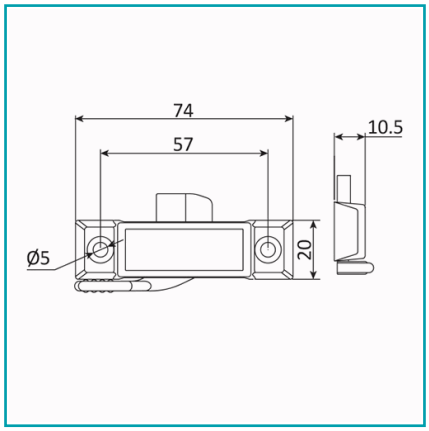

Código de producto: UJ013 - WHITE	**Marca:** CARBONE
Peso (Kg): 17.5	**Tipo:** Cerraduras de Puertas y Ventanas

INFORMACIÓN ADICIONAL

Cierre Sencillo De Ventana O Puerta De Aluminio. Incluye Recibirdor. Acabado Color Blanco.

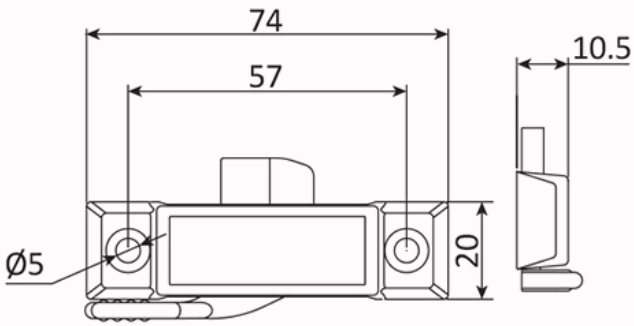
74
57
10.5
Ø5
20