FICHA TÉCNICA

Haladera Tipo Baston Para Puerta Corredera De Instalacion Externa Con Tornillo. Acabado Color Negro.

CÓDIGO:
UJ018 - BLACK

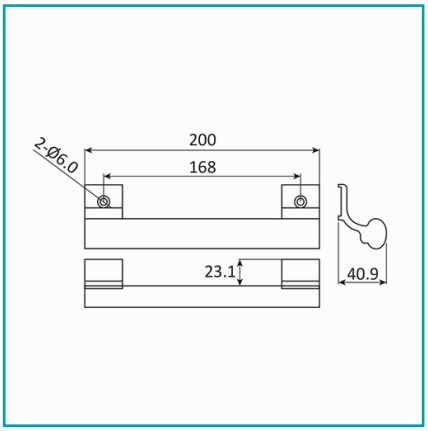

***Nombre:** Haladera tipo baston	**¿Dónde usarlo?:** Para puerta corredera de instalacion externa con tornillo.
Acabado: Pintado	**Ancho (cm):** 20 cm
Cantidad x Empaque: 1	**Código de producto:** UJ018 - BLACK
Color: Negro	**Marca:** CARBONE
Peso (Kg): 17	**Profundidad (cm):** 4.009 cm
Tipo: Serie Perimetral de 70 mm	**Usos:** Construcción

INFORMACIÓN ADICIONAL

Haladera De Manilla
• Elaborado De Aluminio Extruido, Aleación Zinc Y Pvc.
• Disponible En Acabado Pintado En Color Blanco Y Negro.
• Sistema De Instalación Con Tornillo Visto.

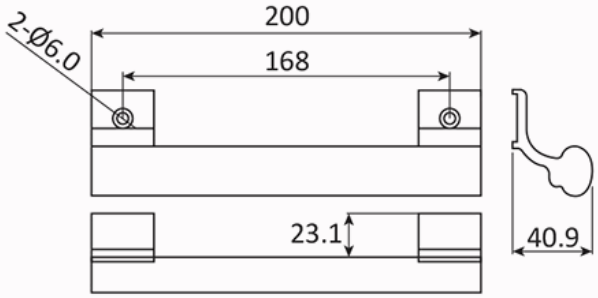
2-Ø6.0
200
168
23.1
40.9