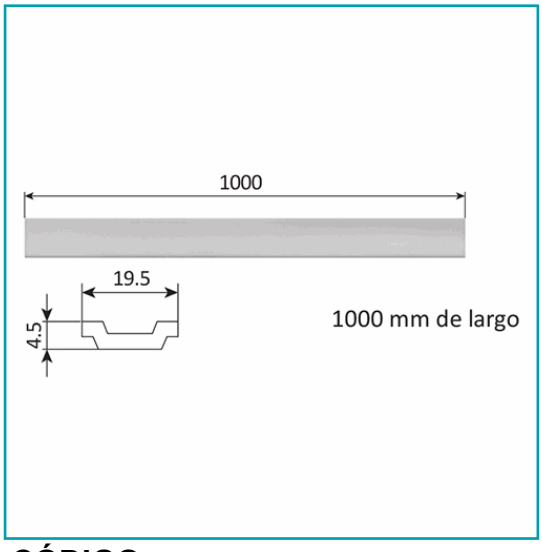

FICHA TÉCNICA

Barra De Transmision De Aluminio. Canal De 19.5 Mm. Largo De 1000 Mm. Agujero De 6 Mm En Los Extremos.

CÓDIGO:
UJ045

Código de producto: UJ045	**Marca:** CARBONE
Peso (Kg): 8.7	**Tipo:** Serie Perimetral Abatible de 45 mm

INFORMACIÓN ADICIONAL

Barra De Transmision De Aluminio. Canal De 19.5 Mm. Largo De 1000 Mm. Agujero De 6 Mm En Los Extremos.