FICHA TÉCNICA

Picaporte De Embutir De 1/4" Offset. Acabado Silver.

CÓDIGO:
US078 (AL)

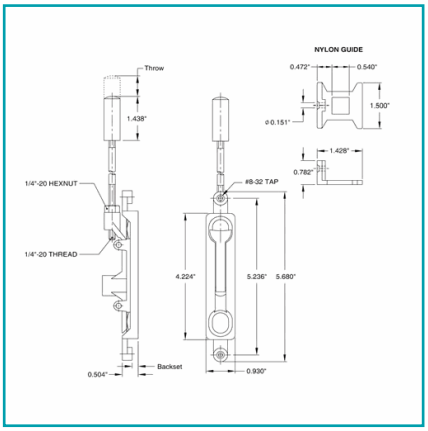

Código de producto: US078 (AL)	**Marca:** CARBONE
Peso (Kg): 0.21 Kg	**Tipo:** Cerraduras de Puertas y Ventanas

INFORMACIÓN ADICIONAL

Picaporte De Embutir De 1/4" Offset. Acabado Silver.

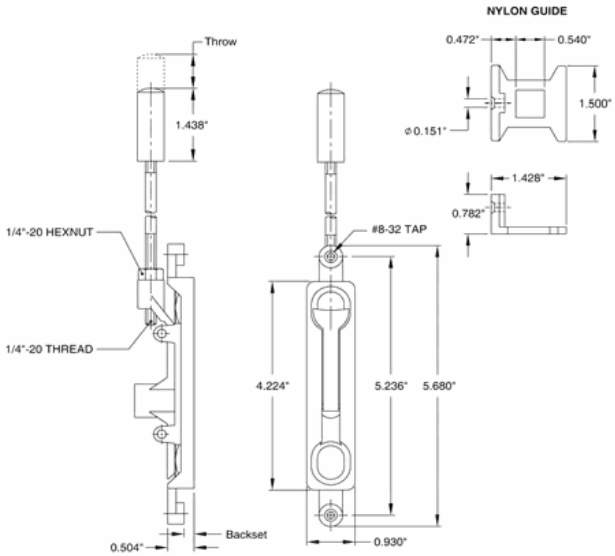
NYLON GUIDE
Throw
1.438"
1/4"-20 HEXNUT
1/4"-20 THREAD
0.504"
Backset
0.472"
0.540"
1.500"
Φ0.151"
1.428"
0.782"
#8-32 TAP
4.224"
5.236"
5.680"
0.930"