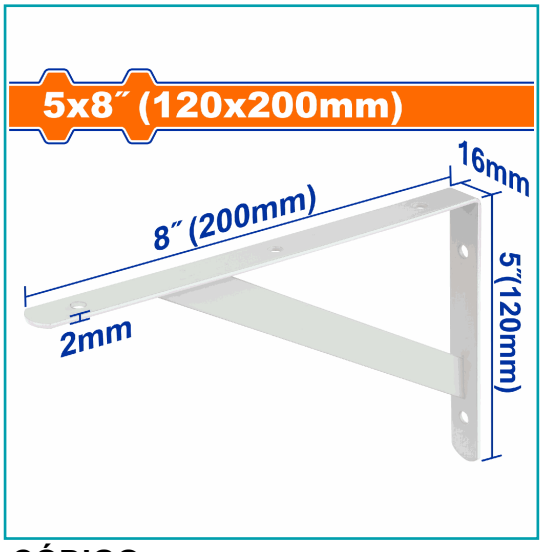

CÓDIGO:
WZJ2320

FICHA TÉCNICA

Soporte De Repisa Reforzado 5X8¨ (120X200Mm) Espesor: 2Mm. 6 Puntos De Fijación. Capacidad De Carga: 50Kg. Accesorios De Montaje No Incluidos. Embalado En Etiqueta.

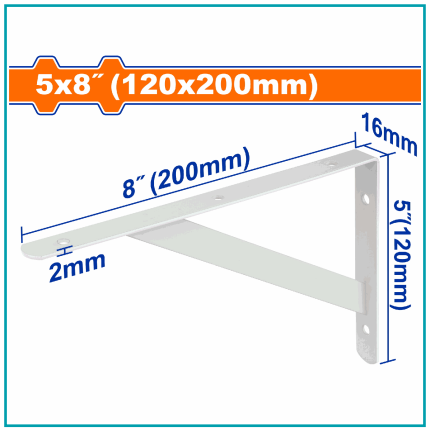

***Nombre:** Soporte De Repisa Reforzado 5X8¨ Capac: 50 Kg	**Cantidades por caja:** Cajas de 144 y Cajas de 12
Características: Construido con materiales de alta calidad y una atención al detalle excepcional, para garantizar que tengas las herramientas adecuadas para el trabajo en todo momento. Todos tus proyectos serán un éxito.	**Código de Barras:** 6976057337892
Código de producto: WZJ2320	**Color:** Azul
Marca: WADFOW by Total Tools	**Peso (Kg):** 0.11
Procedencia: Importado	**Tipo:** Repisas y accesorios

INFORMACIÓN ADICIONAL

Soporte De Repisa Reforzado
-Dimensiones Del Soporte: 5X8¨ (120X200Mm) 20 X 12Cm
-Espesor: 2Mm
-Capacidad De Carga (Por Par): 50 Kgf
-6 Puntos De Fijación.
-Color: Blanco.
-Accesorios De Montaje No Incluidos.
-Embalado Con Etiqueta.

5x8″ (120x200mm)

5x8″ (120x200mm)