FICHA TÉCNICA

Disco Diamantado Pencil Edge, D100*H22*T10, Para Vidrio 10 Mm, # Grit 240

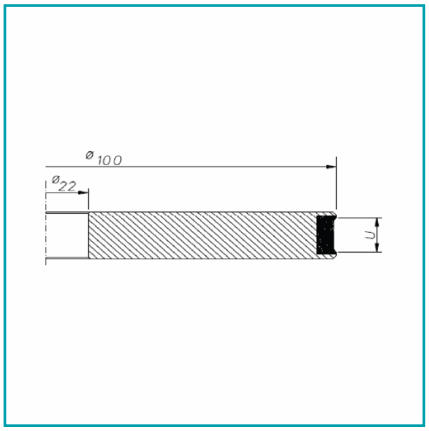

CÓDIGO:
YA3-1PE 10mmD100 240

Código de producto: YA3-1PE 10mmD100 240	**Marca:** CARBONE
Peso (Kg): 1.14 Kg	**Tipo:** Discos de Canteo y Pulitura de Vidrios

INFORMACIÓN ADICIONAL
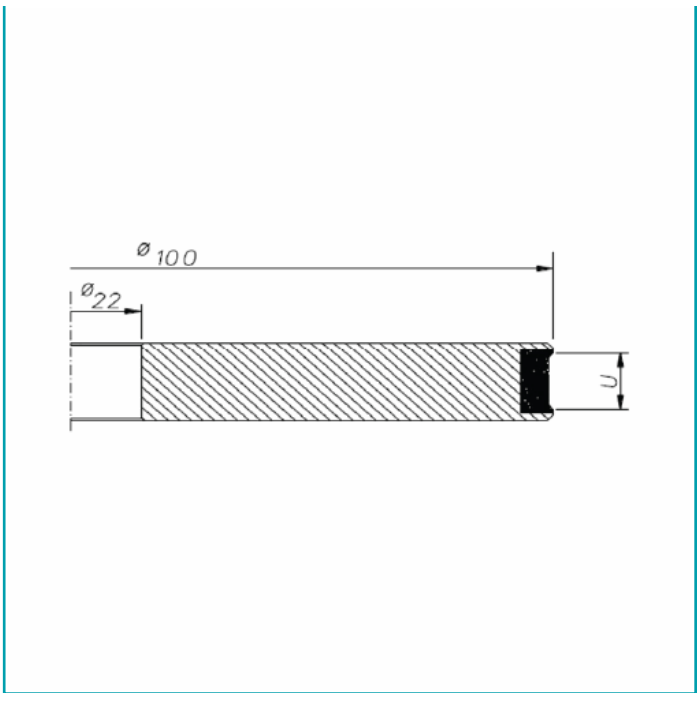
Se Usa Para Desbaste Y Canteo De Los Bordes Crudos Del Vidrio Después De Su Corte, Da Un Acabado Redondeado En Los Bordes.